EJE CARDAN+CARCASA

EJE CARDAN

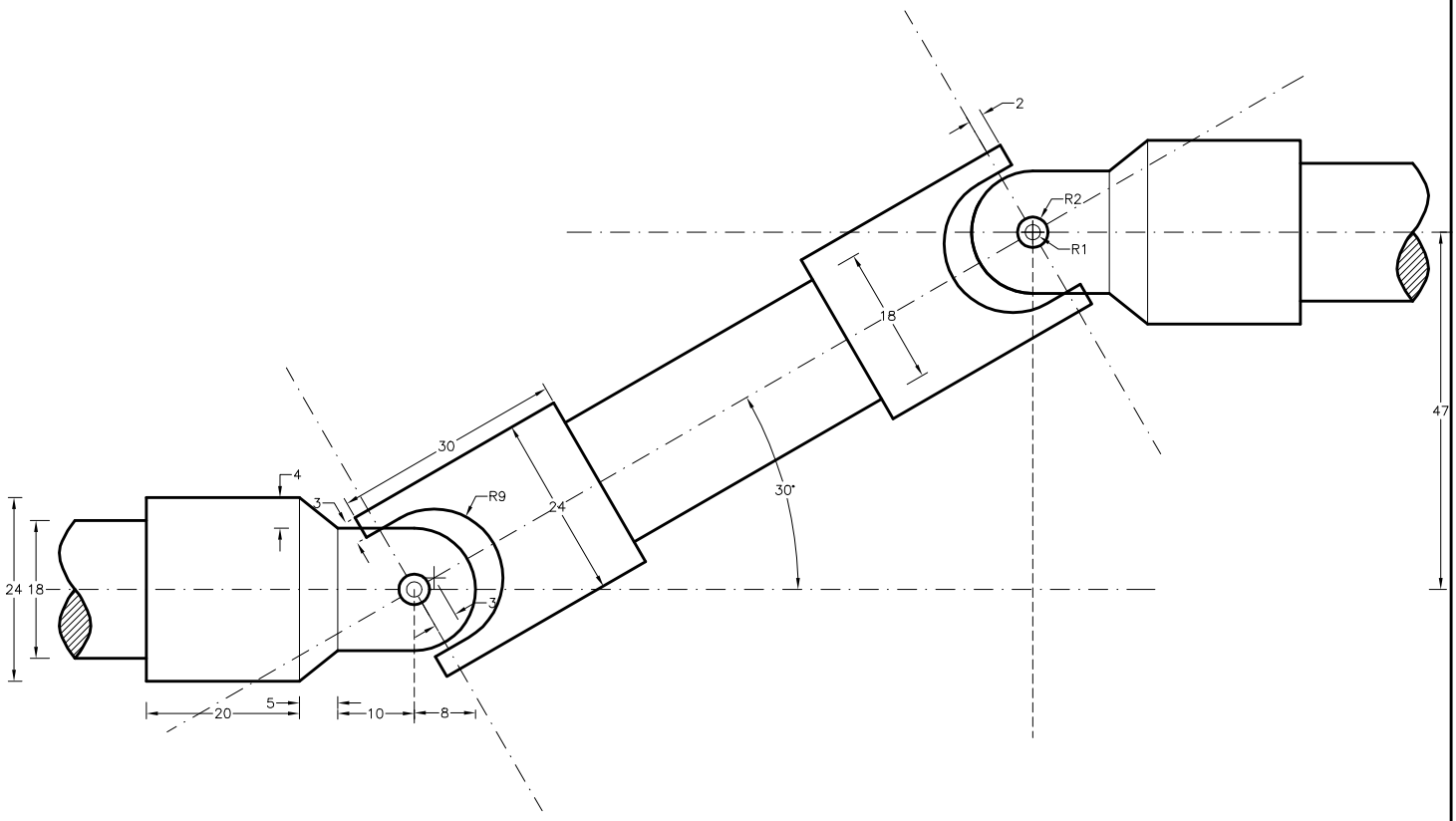

CARCASA

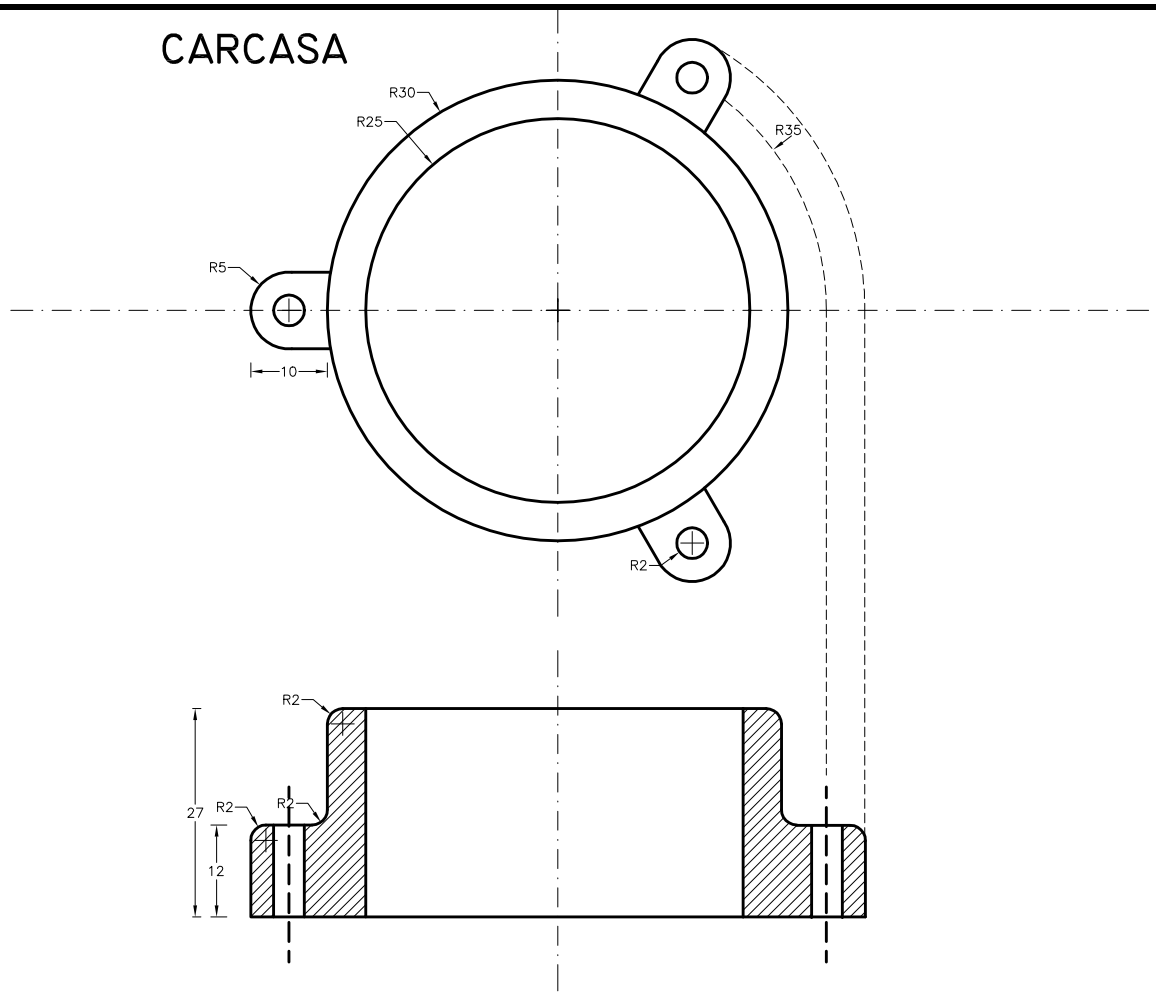

Ignacio Alonso Fernandez-Coppel / Amparo Martin Puebla ****E.T.S. de Ingenierías Agrarias ***Area de Ingeniería Cartografica, Geodésica y Fotogrametria
Departamento de Ciencia de los Materiales e Ingeniería Metalúrgica, Expresión Gráfica en la Ingeniería
Ingeniería Cartográfica, Geodesia y Fotogrametría, Ingeniería Mecánica e Ingeniería de los Procesos de Fabricación
Universidad de Valladolid

Revisión Enero-2004