TANQUE FRIGORIFICO - 11950 Litros

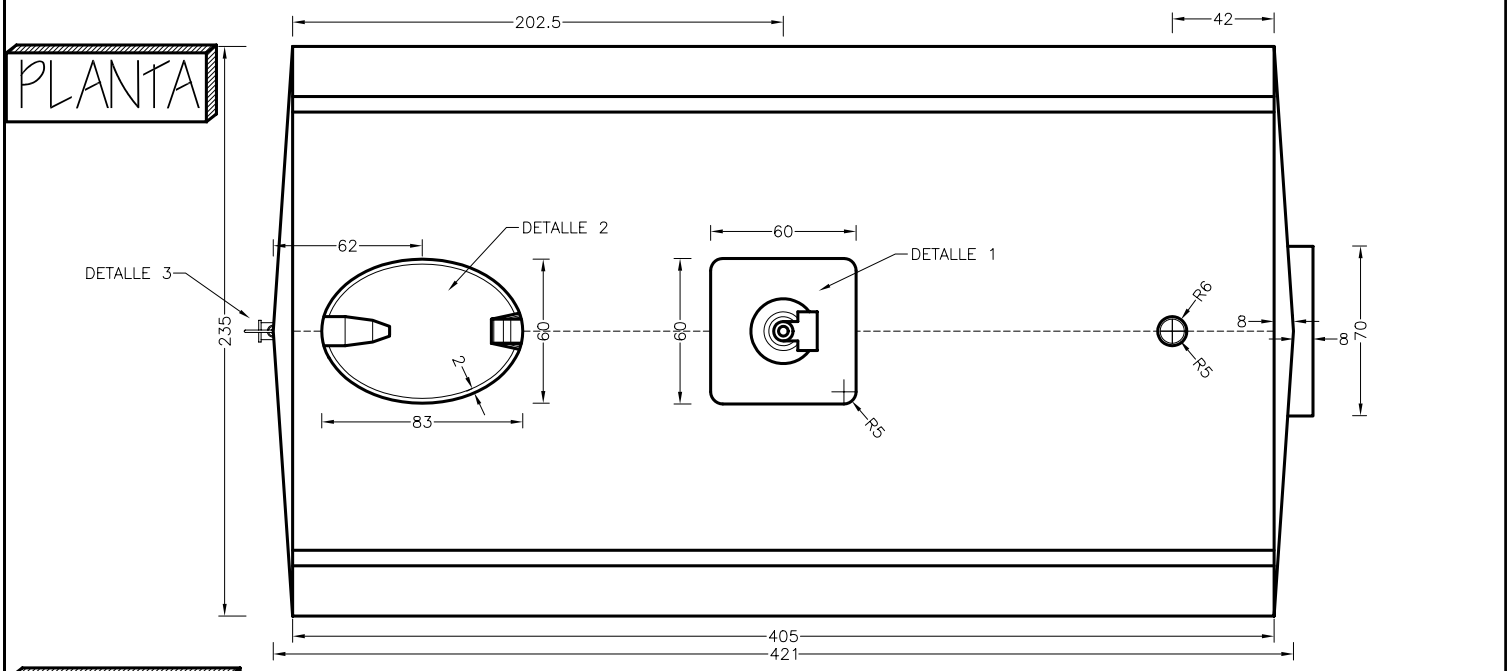

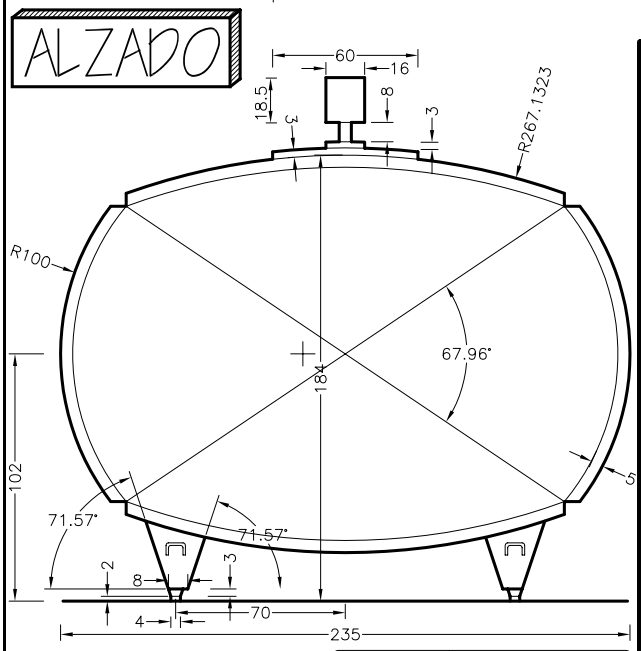

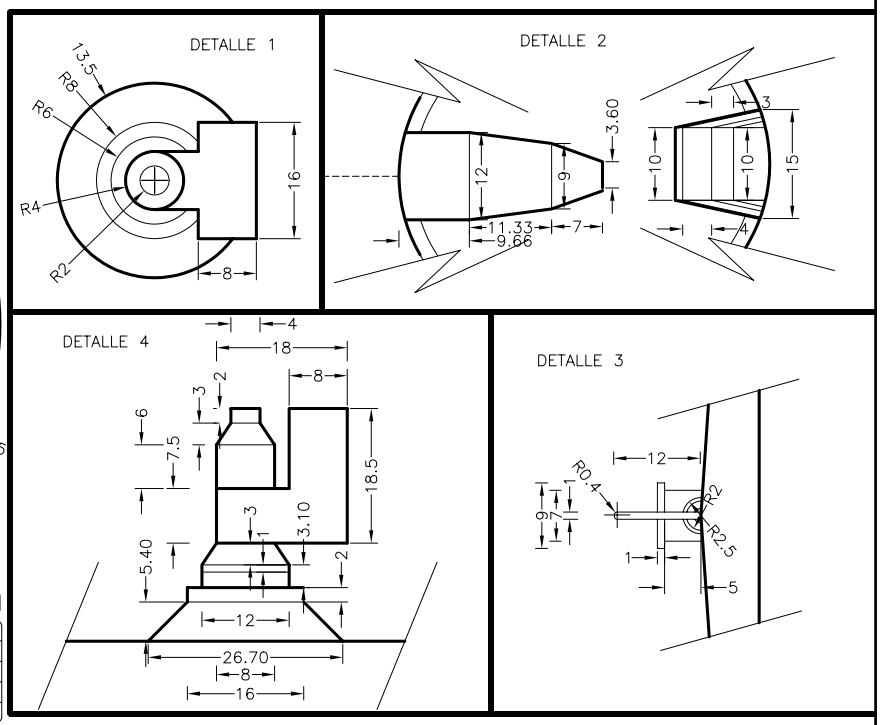

TIPO	CH 1100-3200
TERMOSTATO	AC-80
SALIDA	2''
FRIGORIFICO	MT-30-64 (recomendado)
MATERIAL	ACERO INOXIDABLE 18/8

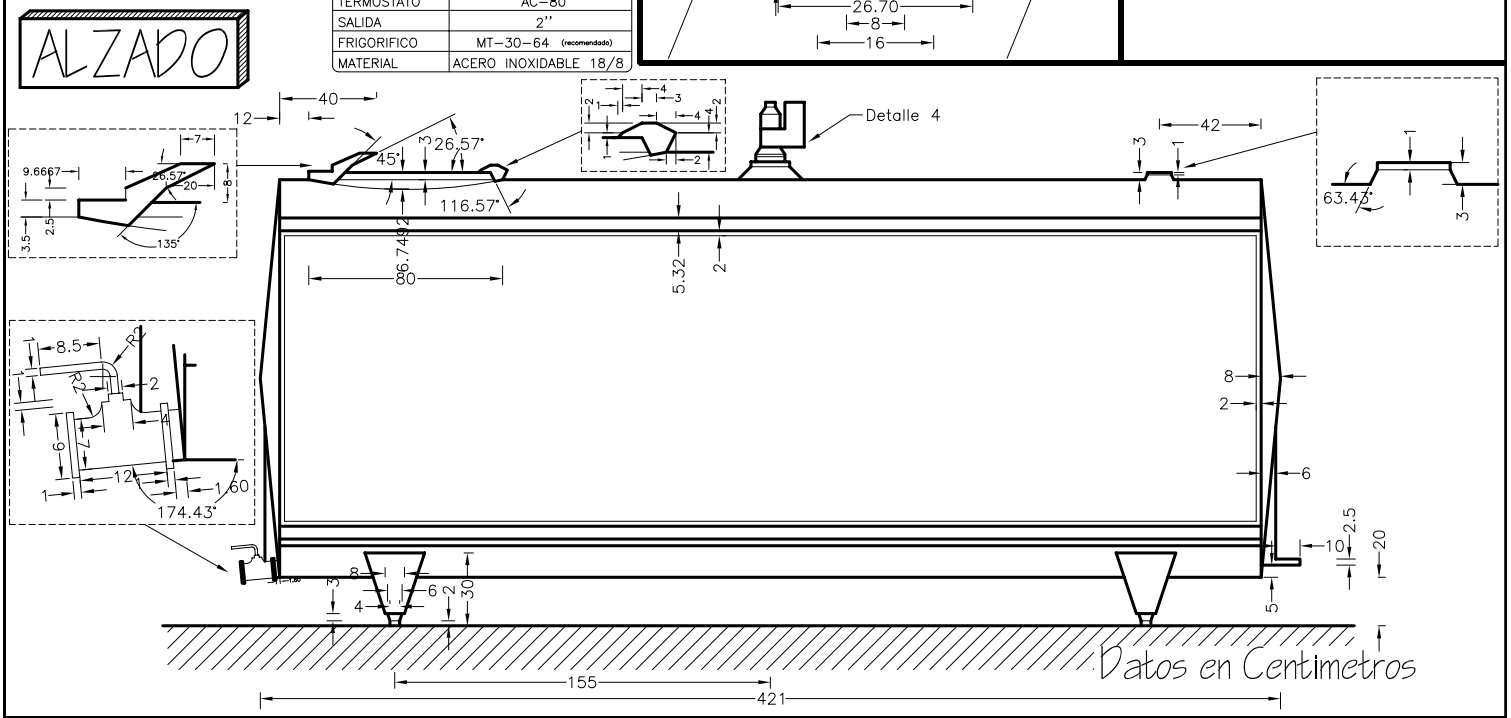

Ignacio Alonso Fernandez-Coppel / Amparo Martin Puebla ****E.T.S. de Ingenierías Agrarias ***Area de Ingeniería Cartografica, Geodésica y Fotogrametria
Departamento de Ciencia de los Materiales e Ingeniería Metalúrgica, Expresión Gráfica en la Ingeniería
Ingeniería Cartográfica, Geodesia y Fotogrametría, Ingeniería Mecánica e Ingeniería de los Procesos de Fabricación
Universidad de Valladolid
Revisión Enero-2004