BOMBA TIPO HTE

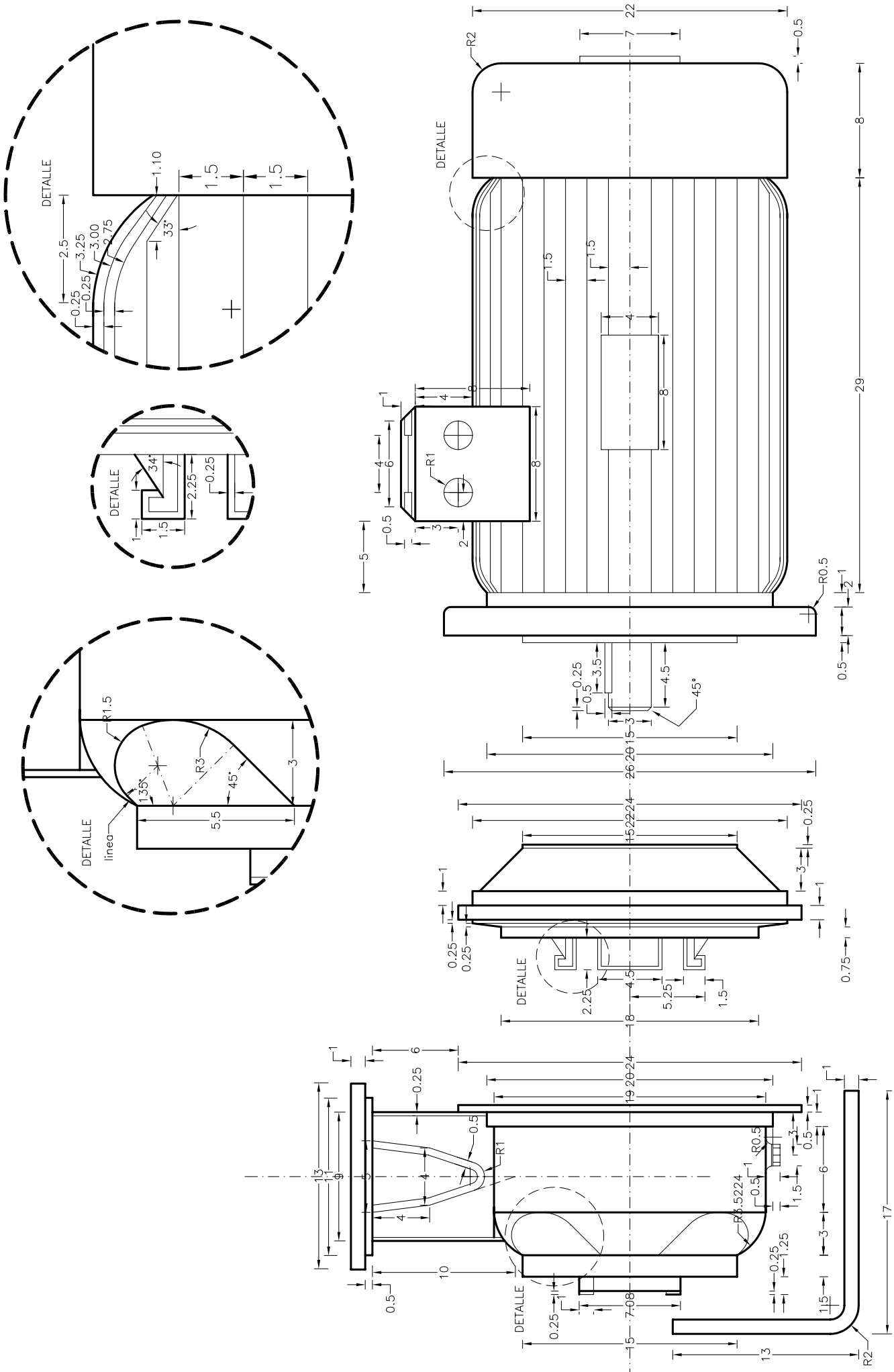

Ignacio Alonso Fernandez-Coppel / Amparo Martin Puebla ****E.T.S. de Ingenierías Agrarias ***Área de Ingeniería Cartográfica, Geodésica y Fotogrametría
Departamento de Ciencia de los Materiales e Ingeniería Metalúrgica, Expresión Gráfica en la Ingeniería
Ingeniería Cartográfica, Geodesia y Fotogrametría, Ingeniería Mecánica e Ingeniería de los Procesos de Fabricación
Universidad de Valladolid
Revisión Enero-2004